集 87 恆溫控制系統
恆溫控制系統，4 汽缸 1:2

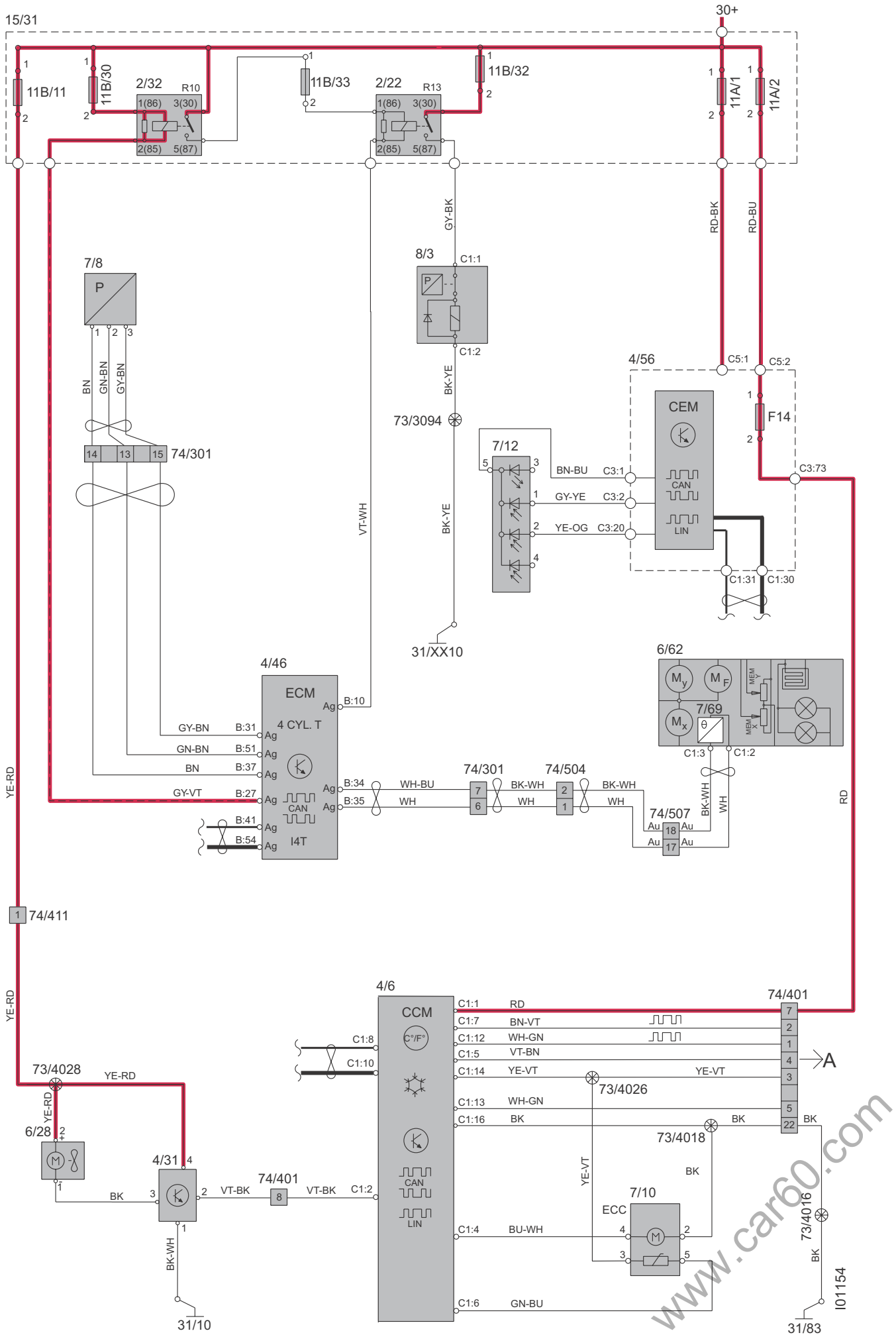

www.car60.com

恆溫控制系統，4 汽缸 2:2

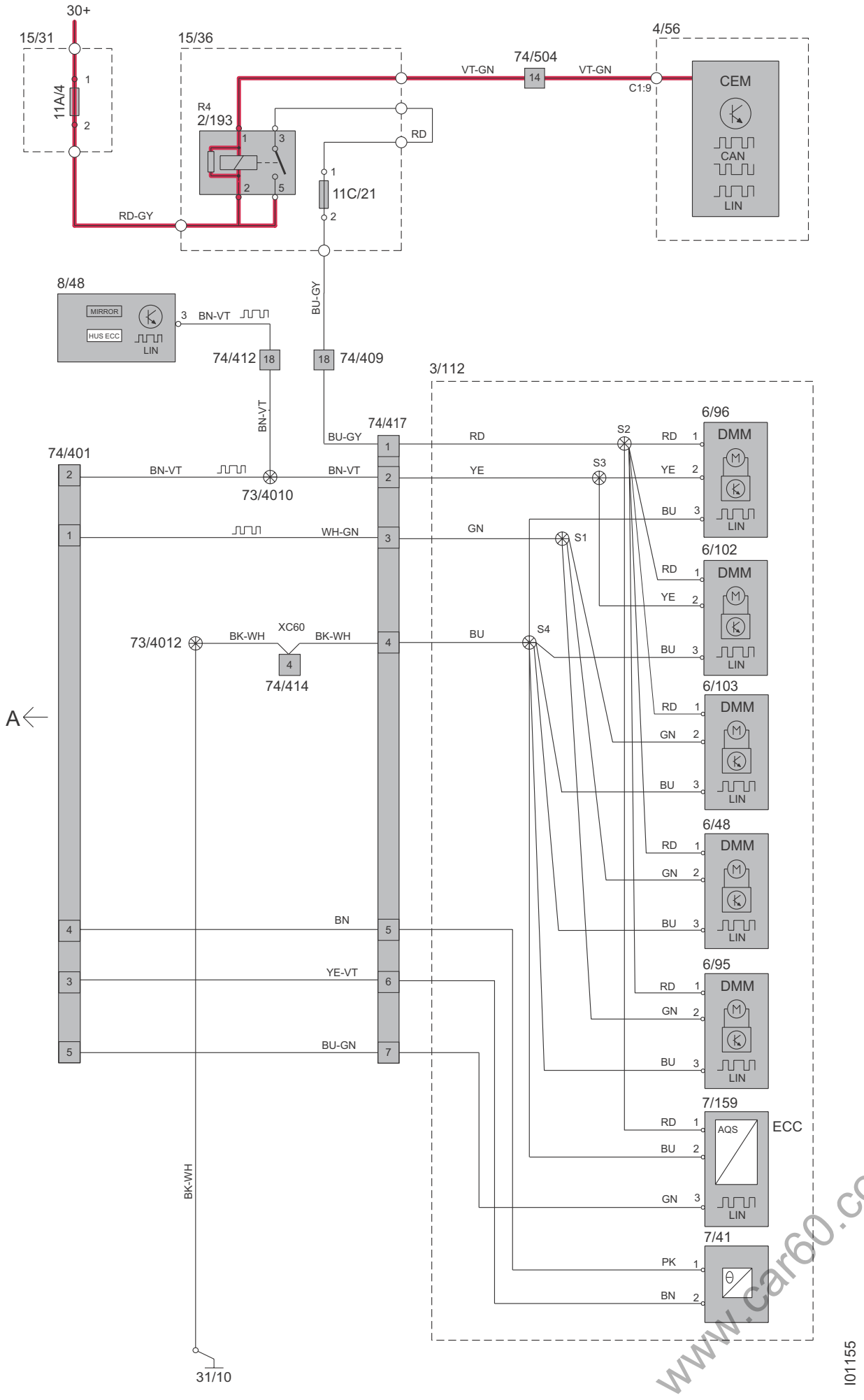

www.car60.com

集 87 恆溫控制系統
恆溫控制系統，5 汽缸與 6 汽缸 1:2

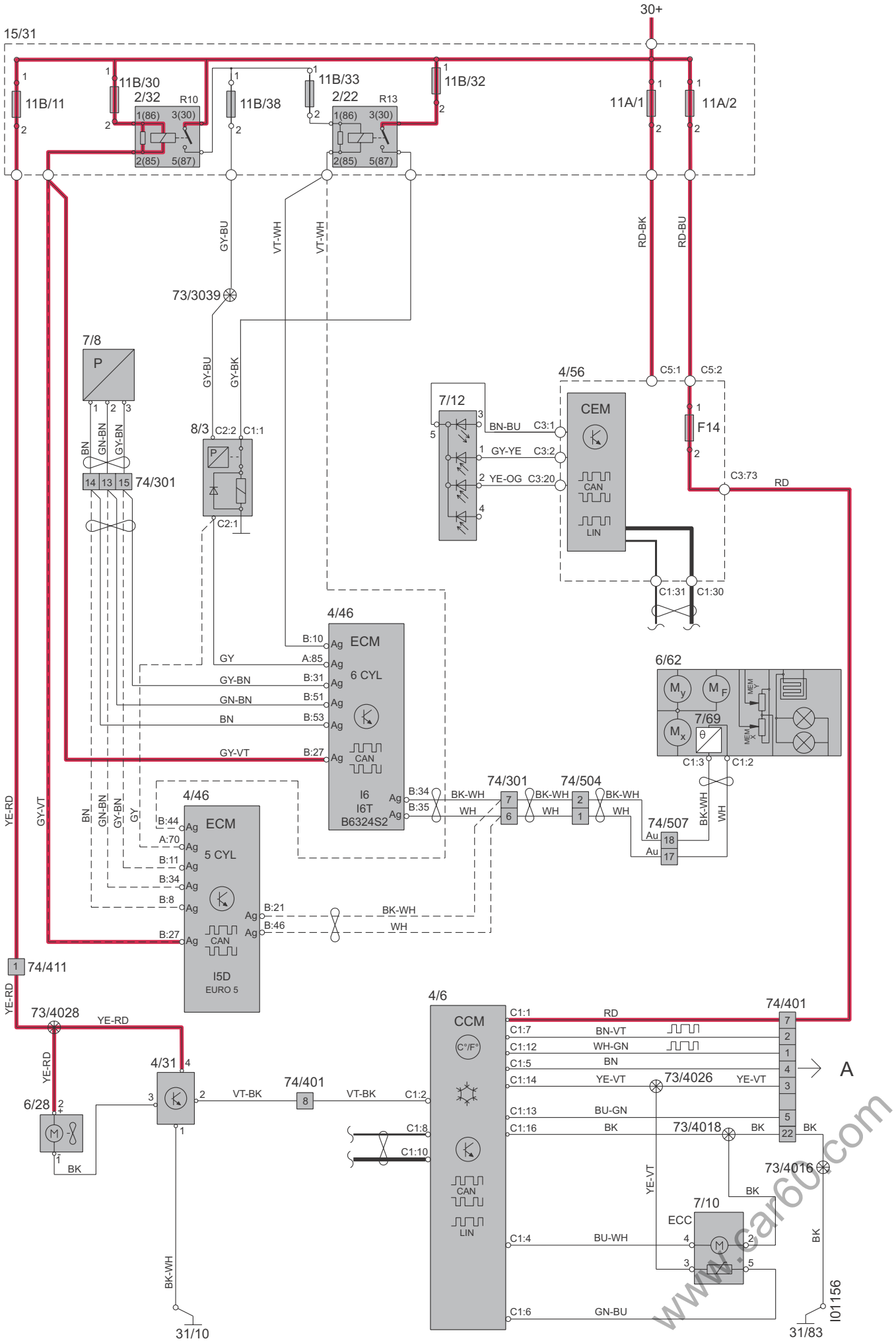

恆溫控制系統，5 汽缸與 6 汽缸 2:2

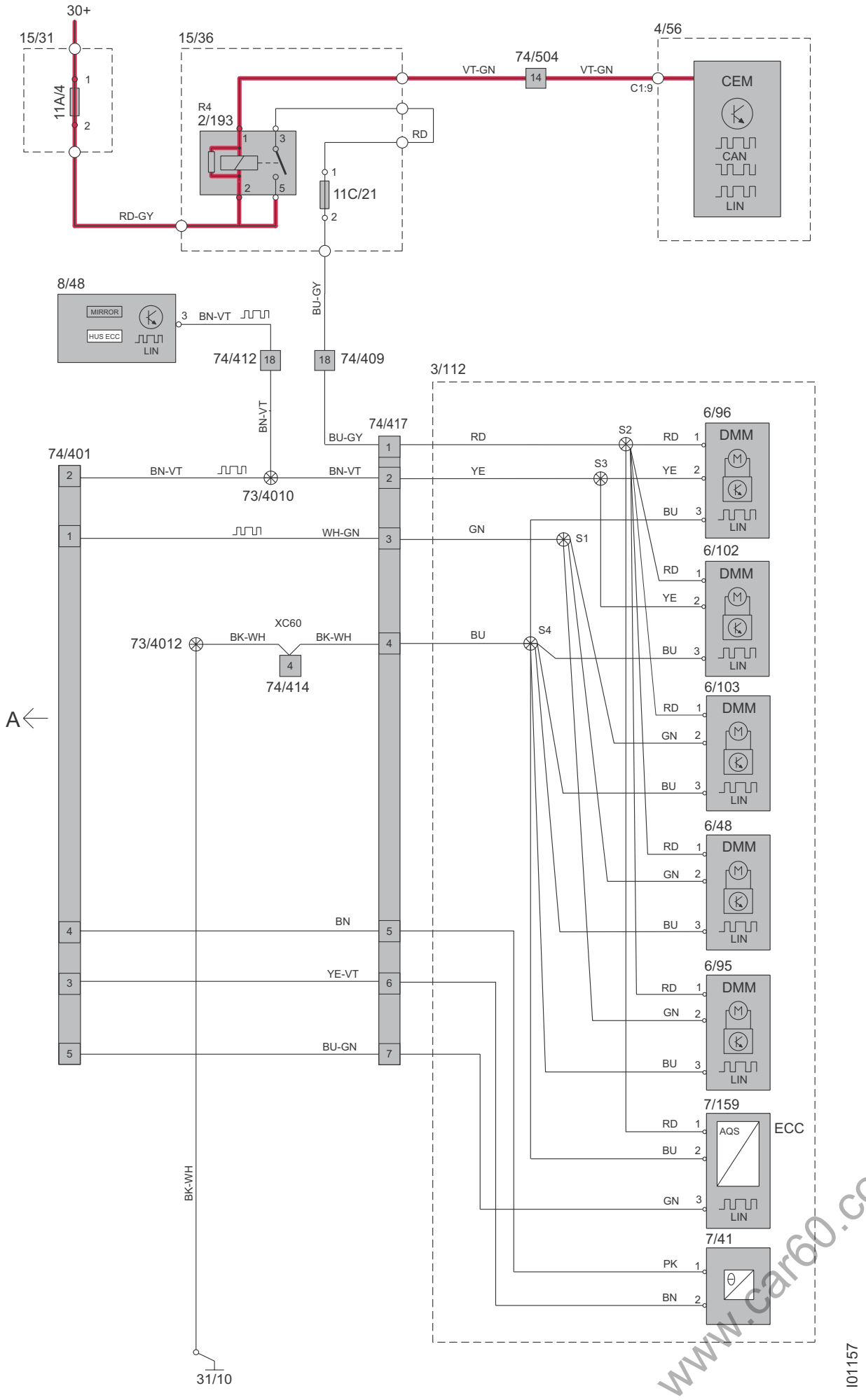

www.car60.com

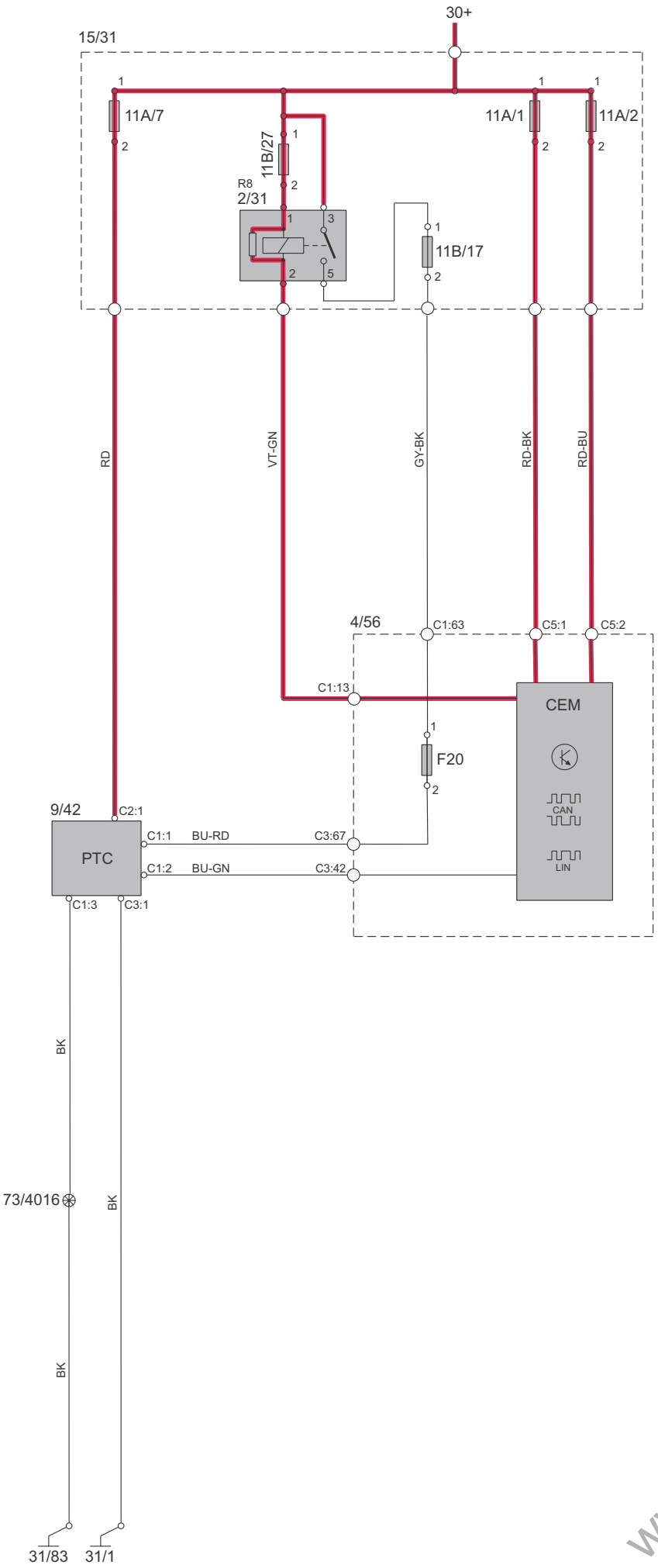

www.car60.com

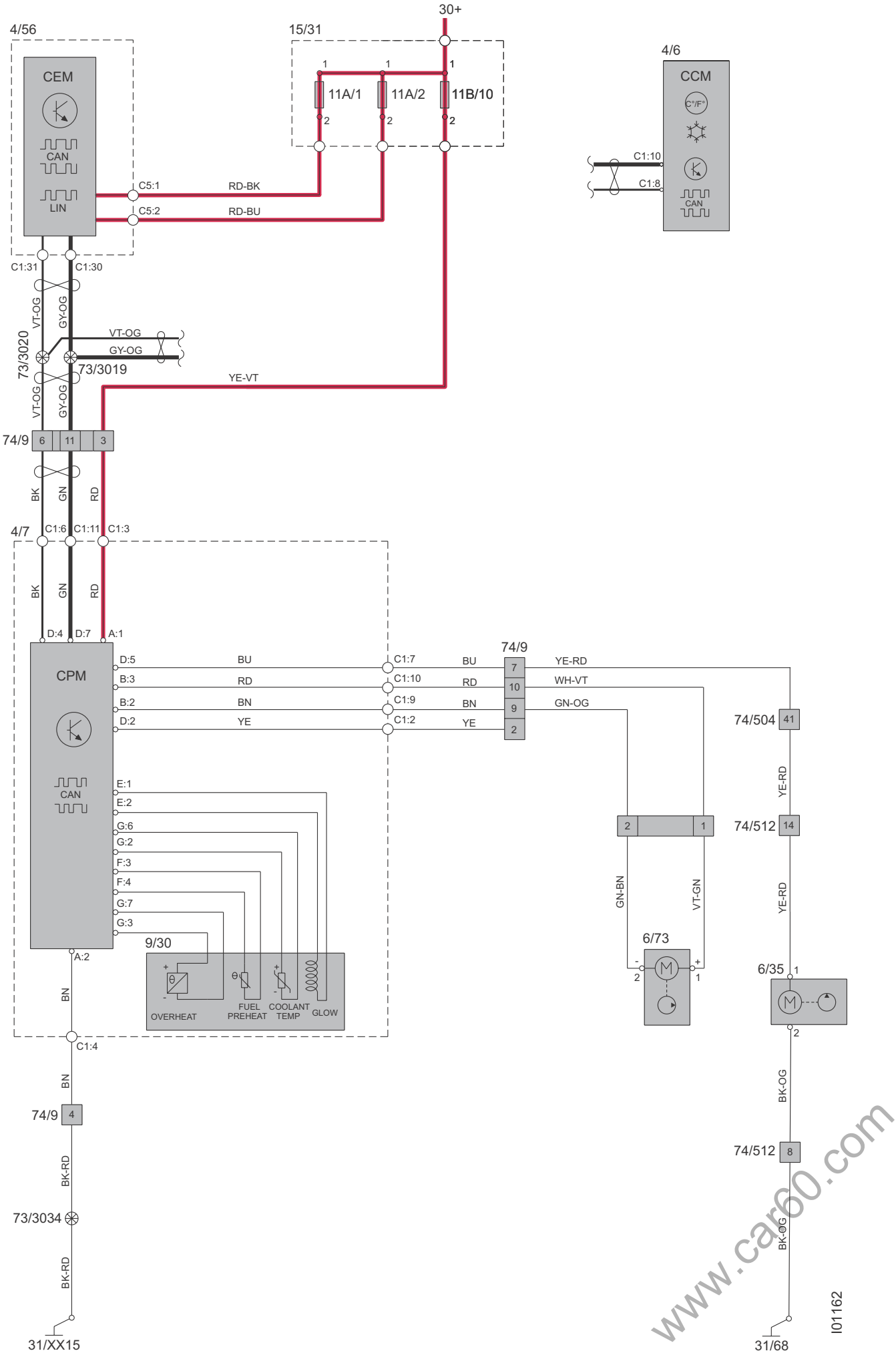

www.car60.com

集 87 恆溫控制系統，附件
遙控啓動駐車加熱器

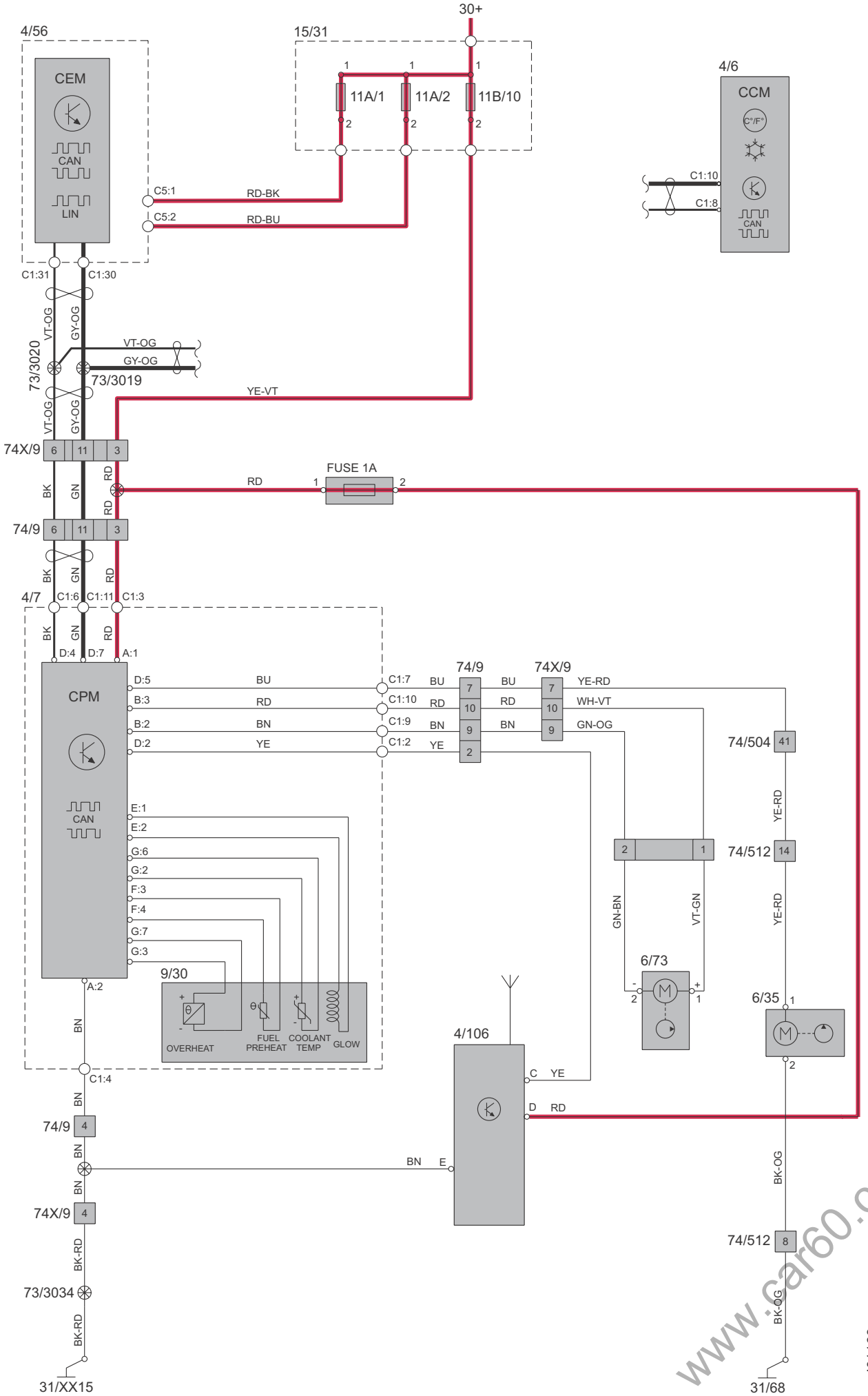

www.car60.com